電磁波シールドアイテムカタログ

（価格は税抜価格で表示しています）

電磁波シールド商品カタログ

【帽子・キャップ】

mamodenpa 電磁波シールドベースボールキャップ（銀繊維ファブリック）

電磁波防止 電磁波対策 帽子【EMC-201BCP】￥6800

オフ白	ピンク	紺	黒
オフ白 	花紺 	黒 	
オフ白	花紺	黒	

●サイズ：51cm~60cm（頭周り調整ベルト又は調整マジックテープベルト）

●品質：表生地：綿生地　裏地：銀繊維ナイロン複合生地

●電磁波遮蔽率：99.0%（10MHz~10GHz）

mamodenpa 電磁波シールドキャスケット （銀繊維ファブリック）電磁波防止 電磁波対策 帽子【EMC-202CQT】￥6800

黒	白黒グリッド	赤チェック	オレンジチェック
	パープルチェック		

●サイズ：51cm~60cm（頭周り調整ベルト又は調整マジックテープベルト）

●品質：表生地：綿生地　裏地：銀繊維ナイロン複合生地

●電磁波遮蔽率：99.0%（10MHz~10GHz）

mamodenpa 電磁波シールド豹柄ハイトップ帽子（銀繊維ファブリック）電磁波防止 電磁波対策 帽子【EMC-203HTB】￥6800			
黒ヒョウ柄	グレーヒョウ柄	ピンクヒョウ柄	ブラウンヒョウ柄
白黒水玉			
●サイズ：51cm~61cm （スパンデックス生地の伸縮で頭を優しく覆います。） ●品質：表生地：スパンデックス生地　裏地：銀繊維ナイロン複合生地 ●電磁波遮蔽率：99.0%（10MHz~10GHz）			

mamodenpa 電磁波シールドハイトップ帽子（銀繊維ファブリック）電磁波防止 電磁波対策 帽子【EMC-204HTB】￥6800			
黒	グレー	ブラウン	
●サイズ：51cm~61cm （スパンデックス生地の伸縮で頭を優しく覆います。） ●品質：表生地：スパンデックス生地　裏地：銀繊維ナイロン複合生地 ●電磁波遮蔽率：99.0%（10MHz~10GHz）			

mamodenpa 電磁波シールドニット帽子（銀繊維ファブリック）電磁波防止 電磁波対策 帽子【EMC-205NBS】￥7800			
グレーmix	Ｄグレーmix	ブラウンmix	

●サイズ：51cm~61cm
（ニット生地の伸縮で頭を優しく覆います。）
●品質：表生地：化繊混紡生地　裏地：銀繊維ナイロン複合生地
●電磁波遮蔽率：99.0%（10MHz~10GHz）

mamodenpa 電磁波シールドワークキャップ（銀繊維ファブリック）電磁波防止 電磁波対策 帽子【EMC-207WCP】￥7800			
花紺	黒		

●サイズ：51cm~60cm
（頭周り調整ベルト仕様又は調整マジックテープベルト仕様）
●品質：表生地：綿生地　裏地：銀繊維ナイロン複合生地
●電磁波遮蔽率：99.0%（10MHz~10GHz）

mamodenpa 電磁波シールドニット帽子（銀繊維ファブリック）電磁波防止 電磁波対策 帽子【EMC-208NBS】￥7800			
ベージュ	グレー	黒	

●サイズ：51cm~61cm
（ニット生地の伸縮で頭を優しく覆います。）
●品質：表生地：化繊混紡生地　裏地：銀繊維ナイロン複合生地
●電磁波遮蔽率：99.0%（10MHz~10GHz）

mamodenpa 電磁波シールドミリタリーキャップ（銀繊維ファブリック）電磁波防止 電磁波対策 帽子【EMC-209MCP】￥7800			
カーキ	黒		

●サイズ：51cm~60cm
（頭周り調整ベルト仕様又は調整マジックテープベルト仕様）
●品質：表生地：綿生地　裏地：銀繊維ナイロン複合生地
●電磁波遮蔽率：99.0%（10MHz~10GHz）

mamodenpa 電磁波シールドニット帽子（銀繊維ファブリック）電磁波防止 電磁波対策 帽子【EMC-210NNBS】￥7800			
グレー	ブラウン	黒	

●サイズ：51cm~61cm
（ニット生地の伸縮で頭を優しく覆います。）
●品質：表生地：化繊混紡生地　裏地：銀繊維ナイロン複合生地
●電磁波遮蔽率：99.0%（10MHz~10GHz）

mamodenpa 電磁波シールドプロテクション帽子（銀繊維ファブリック）電磁波防止 電磁波対策 帽子【EMC-211PBS】￥12800			
Ｍサイズ	Ｌサイズ		

●頭周りサイズ：Ｍサイズ（54cm~56cm）・Ｌサイズ(58cm~60cm)
（スパンデックス生地の伸縮で頭を優しく覆います。）
●品質：表＆裏地：スパンデックス生地 内部生地：銀繊維ナイロン複合生地二重
●電磁波遮蔽率：99.0%（10MHz~10GHz）

【ウェア】

mamodenpa 電磁波シールドパーカー（銀繊維ファブリック）電磁波防止 電磁波対策ウェア【EMC-301PAK】￥15800

Mサイズ

Lサイズ

LL サイズ

●サイズ

サイズ	身丈	身幅	フード長さ
Mサイズ	65.5cm	49.5cm	26cm
Lサイズ	69.5cm	49.5cm	28cm
LLサイズ	70.5cm	52cm	29cm

室内で過したり、外出するときの、車の運転中のパーカー、PC＆携帯電話使用時のパーカーなど、放射電磁波を防止/防護/遮蔽するために最適なハイテク銀繊維ファブリックアイテムです。※表示された各サイズ値には、多少の＋－があります。あらかじめご了承ください。

●品質：表地：銀繊維ナイロン複合生地　裏地：綿/ポリエステル中空繊維生地（47%ナノ銀繊維、53%ナイロン）

●電磁放射線遮蔽率 99.0%（10MHz~3000MHz）

●電磁波遮蔽率：99.0%（10MHz~10GHz）

mamodenpa 電磁波シールドパーカーセットアップ（銀繊維ファブリック）電磁波防止 電磁波対策 ウェア【EMC-303PAKS】￥46800

Mサイズ	Lサイズ		パンツ

●パーカー

＜M＞　身幅：47cm　身丈 53cm　袖丈：56cm

＜L＞　身幅：48cm　身丈：56cm　袖丈：59cm

●パンツ

サイズ	ウエスト周り	パンツ丈	ヒップ周り
Mサイズ	70cm	97cm	94cm
Lサイズ	74cm	99cm	98cm

※ウエスト部には、ウエストサイズ調整用の紐が通してあります。 ※表示された各サイズ値には、多少の＋－があります。あらかじめご了承ください。

●品質：表地：銀繊維複合生地

（30%ナノ銀繊維、5%スパンデックス、65%モダール）

●電磁波遮蔽率：99.0%（10MHz~10GHz）

mamodenpa 電磁波シールドルームウェア（銀繊維ファブリック）電磁波防止 電磁波対策 ウェア【EMC-304RWA】￥44800

Mサイズ	Lサイズ	パンツ	

●プルオーバー

サイズ	身丈	身幅	肩幅	袖丈	バスト	身長の目安
Mサイズ	60cm	46cm	38cm	60cm	79~87cm	154~162cm
Lサイズ	62cm	48cm	40cm	62cm	86~94cm	154~162cm

※<ストレッチ前バスト>は、生地がストレッチする前のバスト寸法です。<ストレッチ後バスト>は、銀繊維複合生地の柔らかいストレッチ生地により、着衣によってストレッチしたバスト寸法です。 ※表示された各サイズ値には、多少の＋－があります。あらかじめご了承ください。

●パンツ

サイズ	ウエスト周り	パンツ丈	ヒップ周り
Mサイズ	70cm	97cm	94cm
Lサイズ	74cm	99cm	98cm

※ウエスト部には、ウエストサイズ調整用の紐が通してあります。 ※表示された各サイズ値には、多少の＋－があります。あらかじめご了承ください。

●品質：表生地：ストレッチ複合銀繊維（1平方メートル当たり銀繊維18.0%）（47%ナノ銀繊維、53%ナイロン）

●電磁波遮蔽率：99.0%（10MHz~10GHz）

mamodenpa 電磁波シールドパーカー（銀繊維ファブリック）電磁波防止 電磁波対策ウェア【EMC-305PAK】￥26800（303PAKS のパーカーのみ）

Mサイズ	Lサイズ	前	後ろ

●サイズ

＜M サイズ＞　身幅：47cm　身丈 53cm　袖丈：56cm

＜L サイズ＞　身幅：48cm　身丈：56cm　袖丈：59cm

●品質：表地：銀繊維複合生地

（30%ナノ銀繊維、5%スパンデックス、65%モダール）

●電磁波遮蔽率：99.0%（10MHz~10GHz）

mamodenpa 電磁波シールドパーカー（銀繊維ファブリック）電磁波防止 電磁波対策ウェア【EMC-319PAK】￥19800（大き目サイズのパーカー）

S サイズ	M サイズ	L サイズ	

●サイズ

＜S サイズ＞ 肩幅：43.5cm・身幅：51.5cm・袖丈：58.0cm・すそ幅：49.5cm
身丈：62.5cm・フード丈：31.5cm

＜M サイズ＞ 肩幅：45.5cm・身幅：64.0cm・袖丈：64.0cm・すそ幅：50.5cm
身丈：65.5cm・フード丈：33.5.cm

＜L サイズ＞ 肩幅：47.0cm・身幅：57.0cm・袖丈：66.5cm・すそ幅：52.5cm
身丈：68.5cm・フード丈：35.5cm

●品質：表地：銀繊維複合生地

（30%ナノ銀繊維、5%スパンデックス、65%モダール）

●電磁波遮蔽率：99.0%（10MHz~10GHz）

mamodenpa 電磁波シールドパーカー（銀繊維ファブリック）電磁波防止 電磁波対策ウェア【EMC-320PAK】￥19800（大き目サイズのパーカー）			
Ｍサイズ	Ｌサイズ	前	後ろ
●サイズ <Ｍサイズ>　身幅：cm　身丈 cm　袖丈：cm <Ｌサイズ>　身幅：cm　身丈：cm　袖丈：cm ●品質：表地：銀繊維複合生地 （51%綿、26%銀繊維、23%ポリエステル） ●電磁波遮蔽率：99.0%（10MHz~10GHz）			

mamodenpa 電磁波シールドＶネックＴシャツセットアップ（銀繊維ファブリック）
電磁波防止 電磁波対策 ウェア【EMC-308TSS】￥48000

Ｍサイズ	Ｌサイズ	Ｖネック Ｔシャツ	スカート

●Ｖネック Ｔシャツ

サイズ	身丈	身幅	肩幅	袖丈
Mサイズ	62.5cm	46cm	37cm	63.5cm
Lサイズ	65cm	48cm	38.5cm	64cm

※身丈、身幅、肩幅、袖丈の値を参考にして選択してください。
※表示された各サイズ値には、多少の＋－があります。あらかじめご了承ください。

●スカート

サイズ	ウエスト幅	ベルト幅	総丈	裾幅	ヒップ（最大）
Mサイズ	31cm	4cm	55cm	48cm	91cm
Lサイズ	33cm	4cm	57cm	50cm	96cm

※ウエスト周りは総ゴムベルト入りです。ウエストの前の紐はデザインです。 ※調整用の総ゴムベルトでMサイズ：62～72cm（目安）、Lサイズ：66～76cm（目安）に対応できます。 ※表示された各サイズ値には、多少の＋－があります。あらかじめご了承ください。

●品質：表地：綿混複合生地　裏地：54%ナノ銀繊維、46%ナイロン
●電磁波遮蔽率：99.0%（10MHz~10GHz）

mamodenpa 電磁波シールタンクトップ（銀繊維ファブリック）電磁波防止 電磁波対策 ウェア【EMC-309TTP】￥26400（3 枚セット）

			3 枚セット
Mサイズ	Ｌサイズ	LL サイズ	

●サイズ

サイズ	バスト	肩幅	腕まわり	裾まわり	身丈
Mサイズ	70cm	27cm	32cm	74cmcm	正面65cm・後面63cm
Lサイズ	74cm	28cm	34cm	80cm	正面67cm・後面65cm

※<バスト>は、生地がストレッチする前のバスト寸法です。 ※ストレッチ後のバストサイズは、銀繊維複合生地の柔らかいストレッチ生地により、おおむねMサイズ：70~80cm、Lサイズ：74~84cmのバスト寸法になります。 ※表示された各サイズ値には、多少の＋－があります。あらかじめご了承ください。

●LL サイズ：身幅：78cm　身丈：正面 69cm、後面 67cm

※ストレッチ後のバストサイズは、銀繊維複合生地の柔らかい生地により、おおむね 78～88cm のバスト寸法になります。

●品質：表地：銀繊維複合生地

（10%ナノ銀繊維、8%スパンデックス、82%竹繊維 Bamboo）

●電磁波遮蔽率：99.0%（10MHz~10GHz）

mamodenpa 電磁波シールド半袖Tシャツ（銀繊維ファブリック）電磁波防止 電磁波対策 ウェア【EMC-310UDW】￥29400（3枚セット）

Mサイズ	Lサイズ	LLサイズ	

●サイズ

サイズ	バスト	肩幅	袖口の幅	身丈
Mサイズ	80cm	32cm	14cm	正面63cm・後面61cm
Lサイズ	84cm	33cm	14cm	正面64cm・後面62cm

※表示された各サイズ値には、多少の＋－があります。あらかじめご了承ください。

●LLサイズ：バスト：88cm　肩幅：35cm　袖口の幅：15cm
　身丈：正面65cm 後面63cm
●品質：表地：銀繊維複合生地
（10%ナノ銀繊維、8%スパンデックス、82%竹繊維Bamboo）
●電磁波遮蔽率：99.0%（10MHz~10GHz）

mamodenpa 電磁波シールドＶネックＴシャツ（銀繊維ファブリック）電磁波防止 電磁波対策 ウェア【EMC-311VTS】￥12800

Ｍサイズ	Ｌサイズ	LL サイズ	

●サイズ

サイズ	袖丈	肩幅	身幅	身丈
Mサイズ	63.5cm	37cm	44cm	62.5cm
Lサイズ	64cm	38.5cm	46cm	65cm

※ゆったりとしたサイズ感です。
※表示された各サイズ値には、多少の＋－があります。あらかじめご了承ください。

●LL サイズ：袖丈：65.5cm　肩幅：40cm　身幅：48cm
　身丈：67.5cm
●品質：表地：銀繊維複合生地
（10%ナノ銀繊維、8%スパンデックス、82%竹繊維 Bamboo）
●電磁波遮蔽率：99.0%（10MHz~10GHz）

mamodenpa 電磁波シールドパンティ（銀繊維ファブリック）電磁波防止 電磁波対策ウェア【EMC-312UDW】￥22800（3 枚セット）

Ｍサイズ	Ｌサイズ		

●サイズ

サイズ	ヒップサイズ	ウエストの目安
Mサイズ	87cm~95cm	64cm~70cm
Lサイズ	92cm~100cm	69cm~77cm

※表示された各サイズ値には、多少の＋－があります。あらかじめご了承ください。

●品質：表地：銀繊維複合生地
（10%ナノ銀繊維、8%スパンデックス、82%竹繊維 Bamboo）
●電磁波遮蔽率：99.0%（10MHz~10GHz）

mamodenpa 電磁波シールドボクサーショーツ（銀繊維ファブリック）電磁波防止 電磁波対策 ウェア【EMC-313UDW】￥22800（3 枚セット）

Mサイズ	Ｌサイズ		

●サイズ

サイズ	ヒップサイズ	ウエストの目安
Mサイズ	87cm~95cm	64cm~70cm
Lサイズ	92cm~100cm	69cm~77cm

※表示された各サイズ値には、多少の＋－があります。あらかじめご了承ください。

●品質：表地：銀繊維複合生地

（10%ナノ銀繊維、8%スパンデックス、82%竹繊維 Bamboo）

●電磁波遮蔽率：99.0%（10MHz~10GHz）

mamodenpa 電磁波シールドスカート（銀繊維ファブリック）電磁波防止 電磁波対策ウェア【EMC-314SKT】￥12800

Mサイズ

Lサイズ

●サイズ

サイズ	ウエスト	ベルト幅	総丈	裾幅	ヒップ（最大）
Mサイズ	72cm	4cm	55cm	48cm	91cm
Lサイズ	74cm	4cm	57cm	50cm	96cm

※ウエスト部には、ウエストサイズ調整用の紐が通してあります。 ※調整紐でMサイズ：64～70cm（目安）、Lサイズ：69～77cm（目安）に対応できます。 ※表示された各サイズ値には、多少の＋－があります。あらかじめご了承ください。

●品質：表地：銀繊維複合生地

（10%ナノ銀繊維、8%スパンデックス、82%竹繊維 Bamboo）

●電磁波遮蔽率：99.0%（10MHz~10GHz）

mamodenpa　電磁波シールドパンツ（銀繊維ファブリック）電磁波防止 電磁波対策ウェア【EMC-315PTS】￥12800

Ｍサイズ	Ｌサイズ		

●サイズ

サイズ	ウエスト	股下	ヒップ（最大）
Mサイズ	70cm	94cm	94cm
Lサイズ	74cm	98cm	98cm

※ウエスト部には、ウエストサイズ調整用の紐が通してあります。 ※調整紐でMサイズ：64～70cm（目安）、Lサイズ：69～74cm（目安）に対応できます。 ※表示された各サイズ値には、多少の＋－があります。あらかじめご了承ください。

●品質：表地：銀繊維複合生地
（10%ナノ銀繊維、8%スパンデックス、82%竹繊維 Bamboo）
●電磁波遮蔽率：99.0%（10MHz~10GHz）

mamodenpa 電磁波シールドハーフパンツ（銀繊維ファブリック）電磁波防止 電磁波対策 ウェア【EMC-316HPT】￥12800

Mサイズ

Ｌサイズ

●サイズ

サイズ	ウエスト	ベルト幅	渡り幅	裾幅	股下	股上
Mサイズ	70cm	3.5cm	28.5cm	27cm	37cm	27cm
Lサイズ	77cm	3.5cm	29.5cm	28cm	39cm	28cm

※ウエスト周りは総ゴムベルト入りです。ウエストの前の紐はデザインです。 ※調整用の総ゴムベルトでMサイズ：64～70cm（目安）、Lサイズ：69～77cm（目安）に対応できます。 ※表示された各サイズ値には、多少の＋－があります。あらかじめご了承ください。

●品質：表地：銀繊維複合生地

（10%ナノ銀繊維、8%スパンデックス、82%竹繊維 Bamboo）

●電磁波遮蔽率：99.0%（10MHz~10GHz）

mamodenpa 電磁波シールドパンツ（銀繊維ファブリック）電磁波防止 電磁波対策 ウェア【EMC-321PTS】￥20000（303PAKS のパンツのみ）

Mサイズ	Ｌサイズ		

●サイズ

サイズ	ウエスト	股下	ヒップ（最大）
Mサイズ	70cm	94cm	94cm
Lサイズ	74cm	98cm	98cm

※ウエスト部には、ウエストサイズ調整用の紐が通してあります。 ※調整紐でMサイズ：64～70cm（目安）、Lサイズ：69～74cm（目安）に対応できます。 ※表示された各サイズ値には、多少の＋－があります。あらかじめご了承ください。

●品質：表地：銀繊維複合生地
（10%ナノ銀繊維、8%スパンデックス、82%竹繊維 Bamboo）
●電磁波遮蔽率：99.0%（10MHz~10GHz）

mamodenpa 電磁波シールドベッドカバー（銀繊維ファブリック）電磁波防止 電磁波対策 ベッドカバー【EMC-406BDC】￥33000

●サイズ：200cm×220cm
●品質：35%銀繊維、65%綿
●電磁波遮蔽率：99.0%（10MHz~10GHz）

mamodenpa 電磁波シールド伸縮ベッドカバー（銀繊維ファブリック）電磁波防止 電磁波対策 ブランケット【EMC-407BDC】￥29800

●サイズ

サイズ	幅	長さ	重量（g）
F	150cm	200cm	990g

【使用用途】ベッドカバー、ベッド下フロアシート、フロアシートなど、放射電磁波を防止/防護/遮蔽するために最適なハイテク銀繊維ファブリックアイテムです。

●品質：54%銀繊維、46%ナイロン

●電磁波遮蔽率：99.0%（10MHz~10GHz）

mamodenpa 電磁波シールドフロアシート（銀繊維ファブリック）電磁波防止 電磁波対策 フロアシート【EMC-408FRS】￥33000

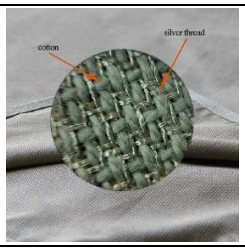

ブランケットに	コットン 100%	帽子付き	おくるみに

●サイズ：200cm×220cm

●品質：35%銀繊維、65%綿

●電磁波遮蔽率：99.0%（10MHz~10GHz）

mamodenpa 電磁波シールドプロテクションブランケット（銀繊維ファブリック）電磁波防止 電磁波対策 ブランケット【EMC-409PBK】￥29800

●サイズ

サイズ	幅	長さ	重量（g）
F	150cm	200cm	990g

【使用用途】ベッドカバー、ベッド下フロアシート、フロアシートなど、放射電磁波を防止/防護/遮蔽するために最適なハイテク銀繊維ファブリックアイテムです。

●品質：54%銀繊維、46%ナイロン

●電磁波遮蔽率：99.0%（10MHz~10GHz）

mamodenpa 電磁波シールドブランケット（銀繊維ファブリック）電磁波防止 電磁波対策 ブランケット【EMC-410BKT】￥6800

	薄ピンク又はピンク	グレー又はブルー	

●リバーシブルブランケット：ピンク＆グレー又はピンク＆ブルー

●サイズ：75cm×90cm

●品質：表地：ポリエステル生地又はマイクロファイバー生地

内部生地：80%銀繊維、20%ポリエステル

●電磁波遮蔽率：99.0%（10MHz~10GHz）

mamodenpa 電磁波シールドブランケット（銀繊維ファブリック）電磁波防止 電磁波対策 ブランケット【EMC-412BKT】￥10800			
	表側	裏側	

●オフホワイト地に薄い茶色の横縞
●サイズ：75cm×90cm
●品質：表地：綿 95%、5%スパンデックス
　　裏地：80%銀繊維、20%ポリエステル
●電磁波遮蔽率：99.0%（10MHz~10GHz）

mamodenpa 電磁波シールドブランケット（銀繊維ファブリック）電磁波防止 電磁波対策 ブランケット【EMC-413BKT】￥10800			
	表側	裏側	ハート型のエンボス

●オフホワイト地に薄い茶色の横縞にハート型のエンボス（凹凸）
●サイズ：75cm×90cm
●品質：表地：綿 95%、5%スパンデックス
　　裏地：80%銀繊維、20%ポリエステル
●電磁波遮蔽率：99.0%（10MHz~10GHz）

mamodenpa 電磁波シールドブランケット（銀繊維ファブリック）電磁波防止 電磁波対策 ブランケット【EMC-414BKT】￥12800			
	表側	裏側	柔らかすべすべ感

●ブラウンのコーディロ生地
●サイズ：75cm×90cm
●品質：表地：100%マイクロファイバーコーディロイ
　　裏地：80%銀繊維、20%ポリエステル
●電磁波遮蔽率：99.0%（10MHz~10GHz）

mamodenpa 電磁波シールドブランケット（銀繊維ファブリック）電磁波防止 電磁波対策 ブランケット【EMC-415BKT】￥9800			
	アースゴールド	内部に銀繊維	

●アースゴールドのマイクロファイバー生地
●サイズ：75cm×90cm
●品質：表地：100%マイクロファイバー
　　内部生地：80%銀繊維、20%ポリエステル
●電磁波遮蔽率：99.0%（10MHz~10GHz）

mamodenpa 電磁波シールドブランケット（銀繊維ファブリック）電磁波防止 電磁波対策 ブランケット【EMC-416BKT】￥10800			
	コットン 100%	うさぎの地柄	内部に銀繊維
●オフホワイト地にうさぎの地柄入り ●サイズ：75cm×90cm ●品質：表地：100%綿 内部生地：80%銀繊維、20%ポリエステル ●電磁波遮蔽率：99.0%（10MHz~10GHz）			

mamodenpa 電磁波シールドおくるみ＆ブランケット（銀繊維ファブリック）電磁波防止 電磁波対策 ブランケット【EMC-108MOM】￥14800			
ブランケットに	コットン 100%	帽子付き	おくるみに
●オフホワイト地にうさぎの地柄入り ●サイズ：75cm×90cm ●品質：表地：100%綿 内部生地：80%銀繊維、20%ポリエステル ●電磁波遮蔽率：99.0%（10MHz~10GHz）			

mamodenpa　電磁波シールド寝袋（銀繊維ファブリック）電磁波防止 電磁波対策【EMC-417SPB】￥27800

●サイズ：99cm~203cm

（枕入れスペース付き・寝袋ズレ防止ゴムバンド付き・温度調整ファスナー付き）

●品質：生地：綿混銀繊維複合生地（11%ナノ銀繊維、89%綿）

●電磁波遮蔽率：99.0%（10MHz~10GHz）

●電磁波遮蔽値：60dB

mamodenpa 電磁波シールド両開きカーテン（金属繊維ファブリック）電磁波防止 電磁波対策【EMC-504CuNi-CUT-FC】フラットカーテン（平面）、２枚組

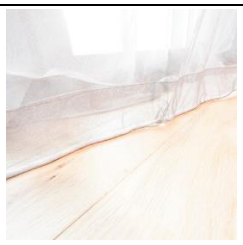

		裾重り入りケーブル	カーテン越しに

●フラットカーテン（ヒダなし・平面）、1 枚のカーテン幅：100cm

（※折り曲げることはできますが柔軟性がありません。）

●サイズ・価格

100cm（幅）×120cm（丈）×2 枚組・・・￥20800

100cm（幅）×150cm（丈）×2 枚組・・・￥24800

100cm（幅）×190cm（丈）×2 枚組・・・￥30800

100cm（幅）×210cm（丈）×2 枚組・・・￥33800

●品質：23%銅、20%ニッケル、57%ポリエステル

●A タイプフック付属（16 個）

●電磁波遮蔽率：99.0%（10MHz~10GHz）

mamodenpa 電磁波シールド両開きカーテン（金属繊維ファブリック）電磁波防止電磁波対策【EMC-504CuNi-CUT-DC】ドレープカーテン（ヒダあり）、２枚組

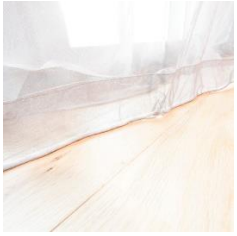

裾重り入りケーブル

カーテン越しに

●ドレープカーテン（ヒダあり）、1 枚のカーテン幅：150cm
（※ヒダを作るため実際のカーテン幅は、100cm になります。）
（※折り曲げることはできますが柔軟性がありません。）

●サイズ・価格

150cm（幅）×120cm（丈）×2 枚組・・・￥29800
150cm（幅）×150cm（丈）×2 枚組・・・￥36800
150cm（幅）×190cm（丈）×2 枚組・・・￥45800
150cm（幅）×210cm（丈）×2 枚組・・・￥49800

●品質：23%銅、20%ニッケル、57%ポリエステル
●A タイプフック（16 個）、ドレープフック（16 個）付属
●電磁波遮蔽率：99.0%（10MHz~10GHz）

mamodenpa 電磁波シールド両開きカーテン（銀繊維ファブリック）電磁波防止
電磁波対策【EMC-505Sv-CUT-DC】ドレープカーテン（ヒダあり）、２枚組

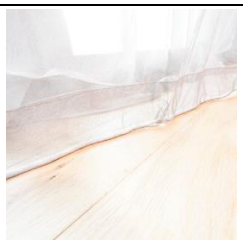

裾重り入りケーブル

カーテン越しに

●ドレープカーテン（ヒダあり）、1 枚のカーテン幅：150cm
（※ヒダを作るため実際のカーテン幅は、100cm になります。）
（※レースカーテンと同様柔軟性があります。）

●サイズ・価格

150cm（幅）×120cm（丈）×2 枚組・・・￥38800
150cm（幅）×150cm（丈）×2 枚組・・・￥47800
150cm（幅）×190cm（丈）×2 枚組・・・￥59800
150cm（幅）×210cm（丈）×2 枚組・・・￥66800

●品質：47%銀繊維、53%ポリエステル
●A タイプフック（16 個）、ドレープフック（16 個）付属
●電磁波遮蔽率：99.0%（10MHz~10GHz）

mamodenpa 電磁波シールドベッド蚊帳（銀繊維ファブリック）電磁波防止
電磁波対策 蚊帳【EMC-506BDS】ベッド足固定タイプ

	フロアシートは別途　EMC-408FRS	天井フック 裾重り入ケーブル	蚊帳内側から見たイメージ

●サイズ・価格

100cm（幅）×200cm（長さ）×210cm（高さ）・・・￥198000（シングルベッド用）
120cm（幅）×200cm（長さ）×210cm（高さ）・・・￥218000（セミダブルベッド用）
150cm（幅）×200cm（長さ）×210cm（高さ）・・・￥238000（ダブルベッド用）
180cm（幅）×200cm（長さ）×210cm（高さ）・・・￥278000（クィーンベッド用）

サイズ	幅	長さ	高さ
シングルベッド用	100㎝+α	200㎝+α	210㎝

【使用用途】シングルベッド用のシールドメッシュ蚊帳です。放射電磁波を防止/防護/遮蔽するために最適なハイテク銀繊維ファブリックアイテムです。安らかな睡眠環境サポートをします。

サイズ	幅	長さ	高さ
セミダブルベッド用	120㎝+α	200㎝+α	210㎝

【使用用途】セミダブルベッド用のシールドメッシュ蚊帳です。放射電磁波を防止/防護/遮蔽するために最適なハイテク銀繊維ファブリックアイテムです。安らかな睡眠環境サポートをします。

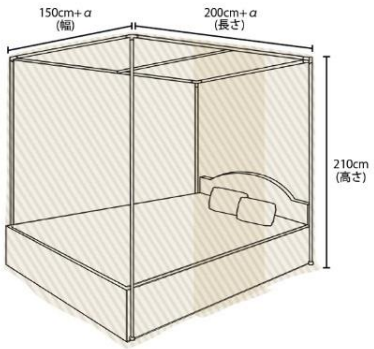

サイズ	幅	長さ	高さ
ダブルベッド用	150cm+α	200cm+α	210cm

【使用用途】ダブルベッド用のシールドメッシュ蚊帳です。放射電磁波を防止/防護/遮蔽するために最適なハイテク銀繊維ファブリックアイテムです。安らかな睡眠環境サポートをします。

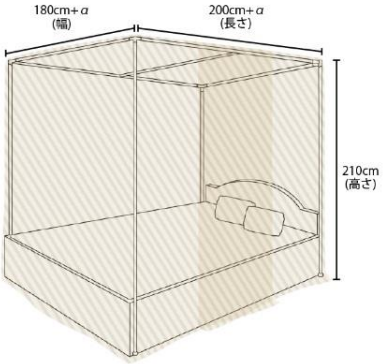

サイズ	幅	長さ	高さ
クィーンベッド用	180cm+α	200cm+α	210cm

【使用用途】クィーンベッド用のシールドメッシュ蚊帳です。放射電磁波を防止/防護/遮蔽するために最適なハイテク銀繊維ファブリックアイテムです。安らかな睡眠環境サポートをします。

●品質：47%銀繊維、53%ポリエステル

●天井フック付き（6 個）、裾重り入ケーブル仕様

●電磁波遮蔽率：99.0%（10MHz~10GHz）

mamodenpa 電磁波シールドルームシェルター（銀繊維ファブリック）電磁波防止 電磁波対策 蚊帳【EMC-507RST】自立タイプ

天井フック
裾重り入ケーブル

シェルター内側から見たイメージ

●サイズ・価格

100cm（幅）×200cm（長さ）×210cm（高さ）・・・￥208000

120cm（幅）×200cm（長さ）×210cm（高さ）・・・￥228000

150cm（幅）×200cm（長さ）×210cm（高さ）・・・￥248000

180cm（幅）×200cm（長さ）×210cm（高さ）・・・￥288000

サイズ	幅	長さ	高さ
シングルベッド対応	100cm+α	200cm+α	210cm

【使用用途】日常の生活環境をサポートするシールドメッシュルームシェルターです。放射電磁波を防止/遮蔽するために最適なハイテク銀繊維ファブリックアイテムです。安らかな生活環境をサポートします。シングルベッド、布団に使用できます。

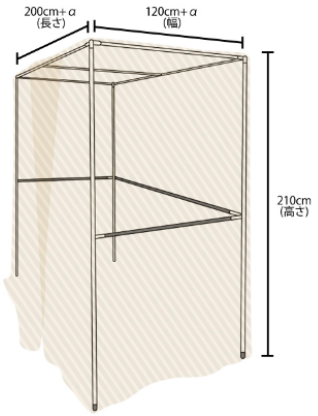

サイズ	幅	長さ	高さ
セミダブルベッド対応	120cm+α	200cm+α	210cm

【使用用途】日常の生活環境をサポートするシールドメッシュルームシェルターです。放射電磁波を防止/遮蔽するために最適なハイテク銀繊維ファブリックアイテムです。安らかな生活環境をサポートします。セミダブルベッド、布団に使用できます。

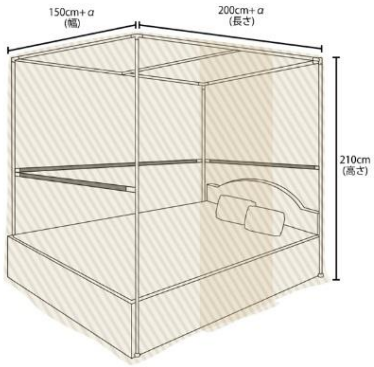

サイズ	幅	長さ	高さ
ダブルベッド対応	150cm+α	200cm+α	210cm

【使用用途】日常の生活環境をサポートするシールドメッシュルームシェルターです。放射電磁波を防止/遮蔽するために最適なハイテク銀繊維ファブリックアイテムです。安らかな生活環境をサポートします。ダブルベッド、布団に使用できます。

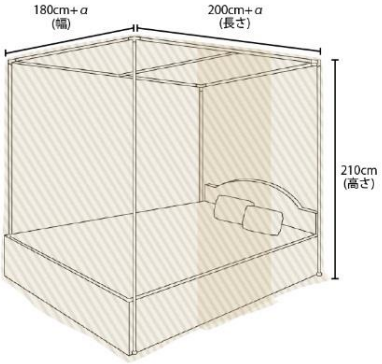

サイズ	幅	長さ	高さ
クィーンベッド用	180cm+α	200cm+α	210cm

【使用用途】クィーンベッド用のシールドメッシュ蚊帳です。放射電磁波を防止/防護/遮蔽するために最適なハイテク銀繊維ファブリックアイテムです。安らかな睡眠環境サポートをします。

●品質：47%銀繊維、53%ポリエステル

●天井フック付き（6 個）、裾重り入ケーブル仕様

●電磁波遮蔽率：99.0%（10MHz~10GHz）

mamodenpa 寝袋 EMC-417SPB（ライトブラウン）

シールド寝袋の特徴

●毎日の生活環境サポート（男女兼用）：室内での睡眠時・仮眠時、車中泊での睡眠時・仮眠時、旅行時の

睡眠時･仮眠時に快適な生活環境サポートのための優れたシールド寝袋です。

●ソフトマテリアル：毎日の快適さと優しいサポートのための優れたシールド寝袋です。

●複合ソフトマテリアル：綿生地と銀繊維のハイテク複合ファブリックとで作られています。通気性がありとても快適な生活環境サポートシールド寝袋です。

●ベッドにも、布団にも、ソファー、車内にも 小さく折りたたんで持ち運びができるため、寝袋の使用には場所を選びません。ゆとりのあるサイズが身体全体を包み込み、圧迫することなくしっかり身体を守ります。

シールド寝袋裏側には、マット及び敷き布団に掛けられるゴムバンドが付いています。睡眠時、仮眠時における寝袋のずれを防止します。

●優れた生活環境サポート：生活環境サポートシールド寝袋で身体全体に受ける放射電磁波が防止/遮蔽されるため、安らかな環境が提供されます。

シールド寝袋の仕様

●シールド寝袋は、携帯電話、携帯電話基地局、無線機器、通信電子機器などの無線周波数（RF）放射を

防止/遮蔽/防護するために特別に開発されています。

●ハイテク導電性銀繊維は、軽量で通気性があり、とても快適です。そして皮膚に優しいハイテクシルバーファブリック（銀繊維生地）です。

●放射電磁波防止/遮蔽材料が含まれている生活環境サポートシールド寝袋は、電磁放射線遮蔽率：99.99 パーセント（10MHz~3000MHz）の高機能シルバーファイバーファブリック（銀繊維生地）を表地に使用しています。

●銀繊維生地で構成されている生活環境サポートシールド寝袋は、あなたが室内で過すとき、旅行先で過ごすとき、身体に受ける電磁放射線リスクを減らします。

●生活環境サポートシールド寝袋には、体内の湿潤をバランスよく調整する綿生地に銀繊維を封入した素晴らしい複合ハイテクシルバーファイバー生地で、洗濯（手洗い）ができ、耐久性があります。

ご使用の注意点

●シールド寝袋の出入り口には、スナップボタンが付いています。スナップボタンの開け閉めにより、出入りができます。

●スナップボタンの開け閉めは、※スナップボタン自体を持って開け閉めをするか、※スナップボタン近くを持って優しく開け閉めをしてください。

●乱暴な開け閉めは、スナップボタンの破損になる恐れがありますので、ご注意してください。

●シールド寝袋裏側には、マット及び敷き布団の隅角に掛けられるゴムバンドが付いています。睡眠時、仮眠時における寝袋のずれを防止します。
必要に応じてご使用ください。

●シールド寝袋の足元には、ファスナーが付いています。寝袋内の空気の出し入れ時に、または寝袋の内部温度が高くて寝苦しい時の足の出し入れに、ご使用の環境に応じてご使用ください。

●シールド寝袋の裏側には、枕をつつむスペースがあります。枕をご使用になる場合には、このスペースに枕を入れてご使用ください。

●シールド寝袋の裏側スペースに枕をセットしたときのイメージです。このような感じになります。

シールド寝袋の洗濯・乾燥方法

●銀繊維ファブリック製品を長くご使用になるには、下記の洗濯時・乾燥時の注意を守ってご使用ください。

不適切な取扱いは、放射電磁波の遮蔽効果を低下させる恐れがあります。

※水道水を使用して、短時間でやさしい手洗いをしてください。
※使用する洗剤は、必ず中性洗剤を使って下さい。
※酸性洗剤、洗濯洗剤、漂白剤は使用しないでください。
※すすぎは、短時間でやさしく、水切り時の際には叩かない、強く絞らないでください。
※屋外の露出を避けて、屋内で陰干ししてください。

商品情報

名称
電磁放射線防止/防護の生活環境サポートシールド寝袋（男女兼用）
色・・・・ライトブラウン
サイズ・・99cm×203cm
生地・・・銀繊維綿混複合生地（11%ナノ銀繊維、89%綿）
電磁放射線遮蔽率・・・・・・・・・・・99.99%（10MHz~3000MHz）

電磁波遮蔽値：33.2~42.5dB

● 電磁波シールドフーテッドコートについて

基本イメージ

◎　仕様

	内側ウエスト周りに身幅を調整するひも仕様です。
	両サイドポケット付き 袖口はゴム仕様です。
	胸から背中までフラップ仕様です。
	フードはバタつきを抑えるひも仕様です。

◎　仕様

	内側ウエスト周りに身幅を調整するひも仕様です。
	両サイドポケット付き 袖口はゴム仕様です。
	胸から背中までフラップ仕様です。
	フードはバタつきを抑えるひも仕様です。
	電磁波シールド生地が袖裏にも付けられている仕様です。

◎　仕様

	内側ウエスト周りに身幅を調整するひも仕様です。
	両サイドポケット付き 袖口はゴム仕様です。
	胸から背中までフラップ仕様です。
	フードはバタつきを抑えるひも仕様です。
	電磁波シールド生地が袖裏にも付けられている仕様です。

◎ **電磁波シールドフーテッドコートのタイプ**

1. コート生地全体が電磁波シールド生地（金属繊維編み込み）でできているタイプ
   （銅、ステンレスなどの金属繊維）
2. 裏地、袖裏、フード裏に電磁波シールド生地（銀繊維生地）を付けているタイプ
   （表生地は一般的な綿生地、化繊生地でできています。）

◎ **電磁波シールドフーテッドコートのオーダー製作**

電磁波シールドフーテッドコートは、オーダーで製作しています。
コートの色とサイズを決めて製作に入ります。

上記１のタイプは銅、ステンレスなどの金属繊維のみのため価格が抑えられます。
上記２のタイプで裏地に使う銀繊維のランク（50%銀繊維・75%銀繊維・100%銀繊維）によって価格が変わります。

◎**電磁波シールドフーテッドコートの色**

上記１のタイプ：コート生地全体が電磁波シールド生地（金属繊維編み込み）でできているフーテドコートの色

上記 2 のタイプ：裏地、袖裏、フード裏に電磁波シールド生地（銀繊維生地）を付けている
フーテドコートの色

◎ 電磁波シールドフーテッドコートのサイズ

サイズ	着丈	胸囲	肩幅	袖丈	裾
Mサイズ	79cm	96cm	39cm	58cm	100cm
Lサイズ	80.5cm	100cm	40cm	59cm	104cm
XLサイズ	82cm	104cm	41cm	60cm	108cm
XXLサイズ	83.5cm	108cm	42cm	61cm	112cm